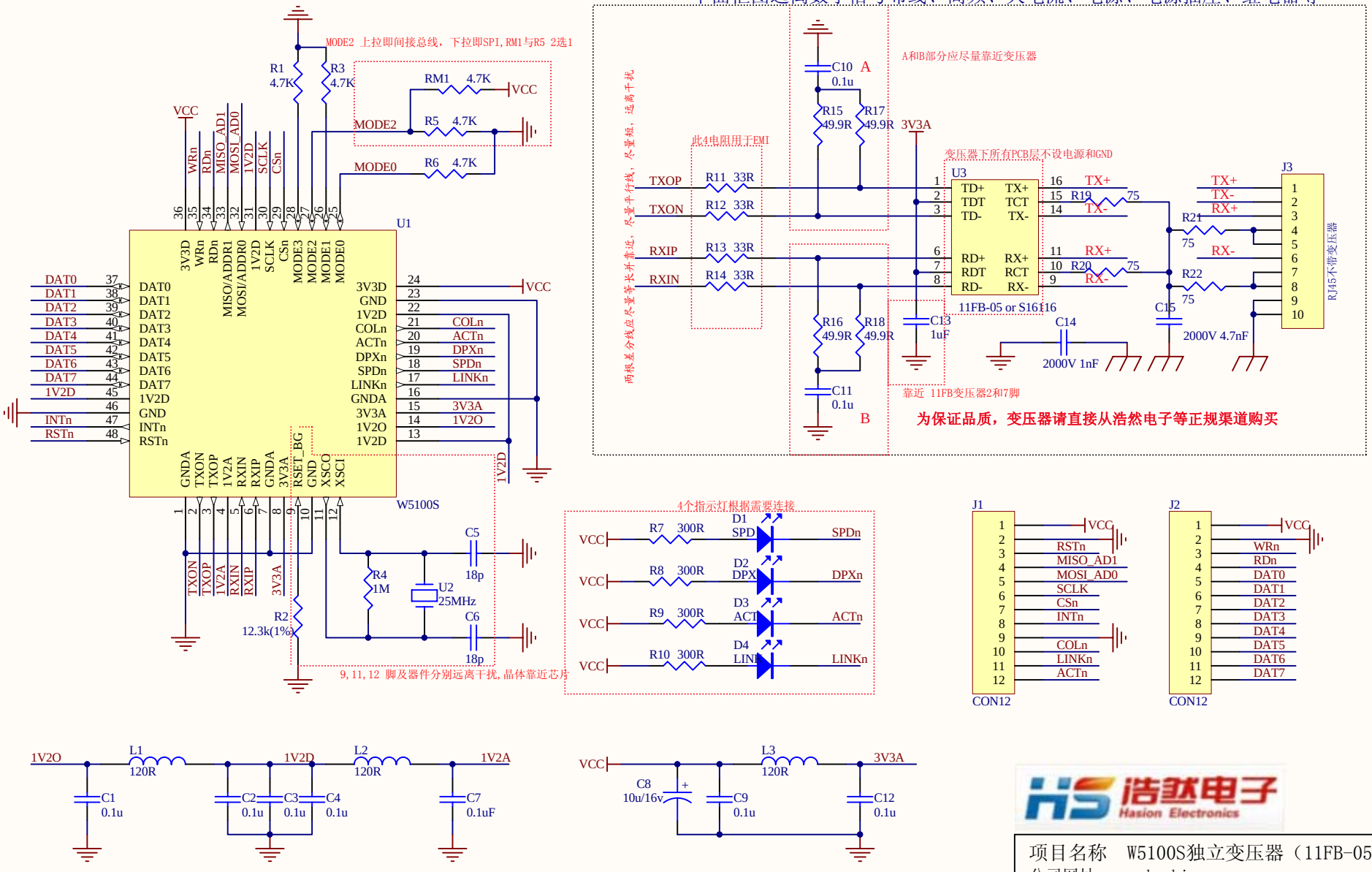

项目名称　W5100S独立变压器（11FB-05NL）

公司网址　www.hschip.com.cn

联系电话　028-86127089 0755-86066647

技术邮箱　support@hschip.com

QQ交流群　690436248

成都浩然电子自09年起一直蝉联WIZnet最佳代理商